ergomodel

LA GAMME DÉDIÉE À LA PRÉVENTION DES TMS ET AU MAINTIEN DE L'AUTONOMIE

“la solution incontournable pour **améliorer** la vie de tous au **quotidien**”

ERGOMODEL, UNE MARQUE

DLM

CRÉATIONS

“améliorer la vie de tous au quotidien”

des concepts révolutionnaires pour maintenir l'autonomie des personnes âgées et réduire les risques professionnels.

ergomodel
UNE MARQUE DLM CRÉATIONS

> TOUS NOS CONCEPTS SONT FABRIQUÉS EN FRANCE OU EN EUROPE

> DLM CRÉATIONS BÉNÉFICIE DE LA TRIPLE CERTIFICATION

ISO 9001 Gage de qualité
ISO 14001 Protection de l'environnement
ISO 26000 Responsabilité sociétale
ecovadis Évaluation Ecovadis Responsabilité sociétale
Valdelia : collecte et recyclage du mobilier
récylum Recylum : collecte et recyclage des lis médicalisés

ergomodel
LA GAMME DÉDIÉE À LA PRÉVENTION DES TMS ET AU MAINTIEN DE L'AUTONOMIE

UN CONCEPT EFFICACE & UNIQUE

Notre Volonté: améliorer le cadre de vie et de travail des personnes dans les établissements de santé.
Ergomodel c'est la double promesse de maintenir l'autonomie du résident et d'accompagner les établissements dans la lutte contre les TMS.

L'ALLIANCE DE L'INNOVATION ET DU TERRAIN

Née des talents conjugués de notre département R&D et d'experts de la santé (Ergothérapeutes, Ergonomes et Psychomotriciens), la gamme Ergomodel propose des solutions novatrices simples d'utilisation, qui favorisent l'accompagnement à la mobilité.

OBJECTIF “ZÉRO PORTAGE”

Notre gamme Ergomodel a pour but de réduire le port de charge et vise à atteindre le “zéro portage”. En temps d'épidémie où il faut minimiser les contacts, cet objectif trouve une nouvelle légitimité.

LES BÉNÉFICES D'UN GROUPE EXPÉRIMENTÉ

- **+ de 20 ans d'expérience et de savoir-faire**
- **Un showroom de 800 m²**
- **Une offre globale : mobilier, lit médicalisé, linge, rideaux, décoration**
- **Du mobilier design, confortable et adapté**
- **Des conseillers experts sur tout le territoire national**
- **Un bureau d'études intégré**
- **Un service produit et R&D innovant**
- **Une cotation Banque de France F3++**

ergomodel Gliss

L'innovation "qui fait déplacer les meubles"

L'innovation phare de DLM Créations qui rend possible tous les déplacements de vos meubles sans effort et par une seule personne.

- Réduit le port de charge
- Déplacement sans soulever ou porter
- Modulation des espaces en toute simplicité
- Ne nécessite pas la sollicitation de plusieurs personnes
- Matériaux très résistants
- Meilleure hygiène (par rapport aux roulettes qui retiennent les saletés)
- Atténue les bruits de déplacement
- Meilleure stabilité des tables grâce au réglage en hauteur du patin

> "Les patins Ergomodel Gliss se placent sous les pieds des chaises et des tables. L'objectif est d'éviter les ports de charges en favorisant l'économie rachidienne du soignant. Ils permettent aussi le maintien de l'autonomie en assistant le résident par un mouvement de latéralisation facilité."
>
> **C.MONIN**, ERGOTHÉRAPEUTE D.E

IDÉAL POUR

les salles à manger et salles d'activités

RÉDUCTION DES TMS

- Déplacement des tables sans effort et par une seule personne
- Déplacement des chaises sans effort même avec un résident assis dessus
- Réduction du port de charge pour le personnel
- Moins de sollicitation du personnel surtout après les repas
- Gain de temps

MAINTIEN DE L'AUTONOMIE

- Latéralisation facilitée de la chaise et du bridge
- Liberté de mouvement à tout moment
- Mouvement facilité mais sécurisé

NOTRE SÉLECTION ERGOMODEL GLISS

CHAISE JAFAR

BRIDGE VIGAN

FAUTEUIL BRICE

TABLE SLIM

Retrouvez la liste complète de notre mobilier compatible avec notre concept **Ergomodel Gliss** dans notre catalogue Mobilier

ergomodel EasyUp

Le fauteuil qui accompagne le mouvement tout en simplicité

Le fauteuil releveur manuel et ergonomique qui possède les éléments indispensables pour assister le mouvement naturel de l'assise et du lever.

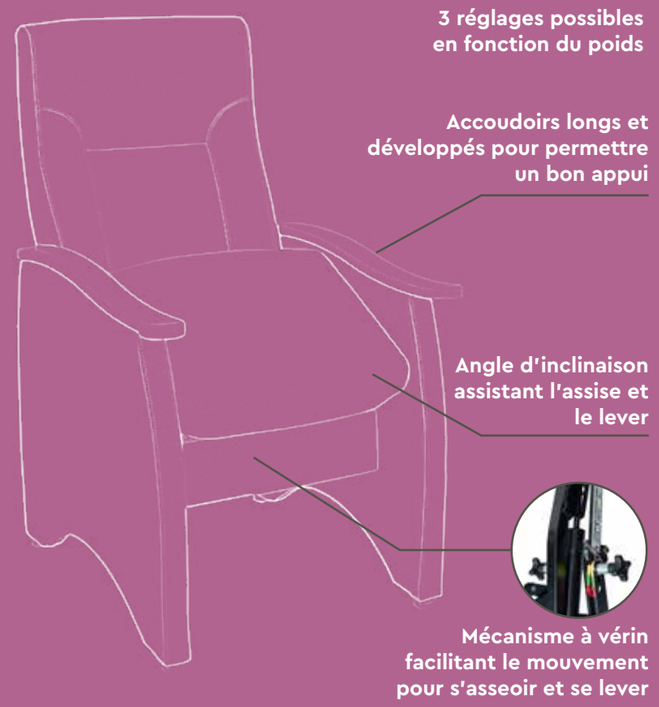

- Réduit le port de charge
- Démarche «d'accompagnement à la mobilité»
- Plus de temps pour le soin et uniquement le soin
- Ne nécessite pas de source électrique et limite les causes de SAV
- Apporte un bien-être grâce à son confort d'assise
- Revêtement facile à entretenir

> On est complètement sur une aide au lever du résident et donc moins de sollicitation du soignant qui était auparavant obligé d'accompagner, de porter le résident. On est complètement dans une démarche de prévention des TMS tout en maintenant l'autonomie du résident."
>
> **C.MONIN**, ERGOTHÉRAPEUTE D.E

IDÉAL POUR

les chambres

RÉDUCTION DES TMS

- Moins de postures inconfortables pour soulever le résident
- Diminution des efforts physiques des soignants
- Réduction des risques de blessures
- Autonomie accrue de la personne donc moins de sollicitation

MAINTIEN DE L'AUTONOMIE

- Assistance au lever et à l'assise en respectant les capacités physiques propres à chacun
- Déplacement facilité et indépendance retrouvée
- Liberté de mouvement à tout moment

1. On rapproche les pieds à l'aplomb des genoux (sans obstacle sous l'assise)
2. On attrape l'extrémité des accoudoirs (longs et plats) et on bascule le buste vers l'avant
3. On pousse sur ses mains/bras, on pousse sur ses jambes pour créer l'impulsion qui enclenche le mécanisme
4. On se lève accompagné par l'assise qui s'incline

NOTRE GAMME ERGOMODEL EASY UP

ALPHA

DELTA

OMEGA

Le fauteuil **Ergomodel EasyUp OMEGA** est équipé de série de **l'Ergomodel Gliss** et de **l'Ergomodel Mouss**

ergomodel Mouv

Le système d'inclinaison à 2 positions pour plus de facilité et de confort

Le fauteuil Ergomodel Mouv présente un système de double inclinaison avec synchronisation du dossier et du relève-jambes.

- Plusieurs positions essentielles aux besoins des résidents : fauteuil - repos - transat
- Aide au quotidien grâce à ses 2 positions
- Simple pression pour actionner le système de double inclinaison
- Une assise parfaite pour se détendre et une inclinaison idéale pour se reposer
- Revêtement facile à entretenir
- Matériaux résistants
- Facilité d'utilisation

> « L'Ergomodel Mouv permet à l'utilisateur d'avoir un mouvement naturel. La personne peut s'allonger et se remettre en position assise de façon autonome sans avoir besoin de solliciter un soignant. »
> **F. SMITH**, ERGOTHÉRAPEUTE

IDÉAL POUR

les chambres, PASA, salons et accueils de jour

RÉDUCTION DES TMS

- Moins de sollicitation du personnel pour se positionner dans le fauteuil et pour en sortir
- Réduction du port de charge pour le personnel
- Diminution des postures inconfortables pour actionner les positions « confort » du fauteuil

MAINTIEN DE L'AUTONOMIE

- Simplicité du système d'inclinaison qui peut être utilisé par le résident de façon autonome grâce au mécanisme très souple
- Plus de liberté et de mobilité dans les mouvements du résident

NOTRE GAMME ERGOMODEL MOUV

AUXANE

AURIANE

PINEAL

PINYIN

Les fauteuils **Ergomodel Mouv AUXANE et PINEAL** peuvent être équipés de **l'Ergomodel Gliss**

ergomodel Expert

Les tables qui s'intègrent à la vie quotidienne

Transformez vos espaces en toute simplicité grâce au concept Ergomodel Expert. Et associez ces tables à l'option Ergomodel Gliss pour faciliter leurs déplacements.

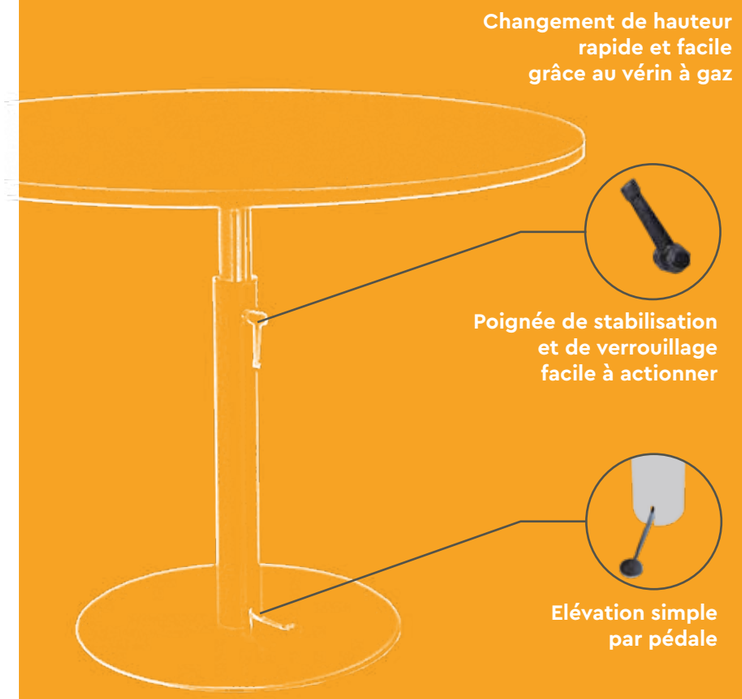

On adapte la hauteur aux besoins du soignant

Accessibilité pour tout type de fauteuil

Simplifie le soin et réduit les postures inconfortables pendant les activités

Système simple et rapide pour changer la hauteur et la fonction de la table

Mécanisme et pied de table très résistants

> Ce système est une aide au quotidien. Grâce au verin à gaz nous pouvons facilement monter et descendre la table pour permettre l'approche du résident, qu'il soit dans un fauteuil roulant simple ou confort. Bien positionné, le résident est plus autonome durant les repas ou les activités."
>
> **K.MANIFACIER**, AIDE-SOIGNANTE

IDÉAL POUR

les salles d'animation, PASA, cuisines thérapeuthiques

RÉDUCTION DES TMS

- Installation rapide et simple des tables en fonction de l'activité
- Facilite la relation soignant-patient lors des activités thérapeutiques et des repas
- Évite les postures inconfortables

MAINTIEN DE L'AUTONOMIE

- Accès libre à toutes les tables quel que soit le fauteuil
- Diminution de l'isolement des personnes pendant les activités ou les repas
- Bon positionnement des personnes à table pour participer confortablement aux jeux et aux repas

NOTRE GAMME ERGOMODEL EXPERT

TABLE PÉTALE
250 RG + SOP

TABLE RONDE
290 RG + SOP

TABLE CARRÉE
270 RG + SOP

TABLE RECTANGLE
260 RG + SOP

Option Ergomodel Gliss adaptable permettant le déplacement de la table par une seule personne et sans effort.

ergomodel Mouss

La mousse confort

L'innovation qui offre un confort inégalé grâce à sa mousse à mémoire de forme bi-densité.

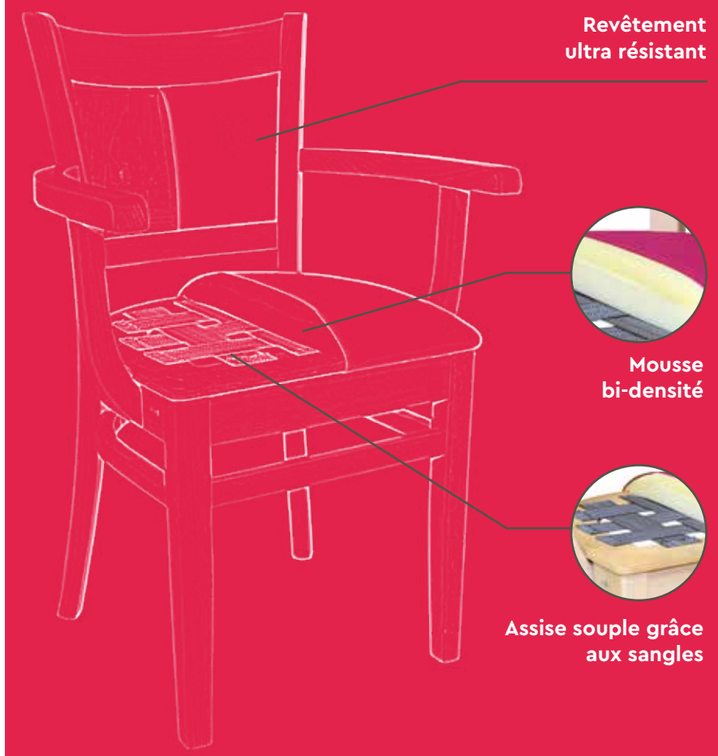

- Assise sur sangles avec densités de mousses différentes offrant un confort inégalable
- Mousse adaptée qui réduit la pression d'appui
- Assise débordante qui facilite le nettoyage pour une meilleure hygiène
- Assise très confortable donc moins de sollicitation
- Matériaux résistants

> "Les résidents sont confortablement assis et peuvent profiter de leurs repas et de leurs activités. Ils sont bien et ça se voit."
> **L.GRAVIL,** ERGOTHÉRAPEUTE

IDÉAL POUR

les salles à manger et salles d'activités

RÉDUCTION DES TMS

- Moins de sollicitation du personnel pour déplacer les résidents inconfortablement installés

MAINTIEN DE L'AUTONOMIE

- Un meilleur confort d'assise donc plus d'autonomie pour participer aux activités (repas - jeux...)

NOTRE SÉLECTION ERGOMODEL MOUSS

CHAISE ARIEL

BRIDGE STOCKHOLM

FAUTEUIL OMEGA

Retrouvez la liste complète de notre mobilier équipé de notre concept **Ergomodel Mouss** dans notre catalogue Mobilier

ergomodel Genius

Le lit astucieux et polyvalent

Le lit médicalisé conçu pour répondre aux besoins spécifiques des personnes dépendantes. Il propose les positions idéales pour les besoins fondamentaux de chaque personne : dormir - se détendre - manger.

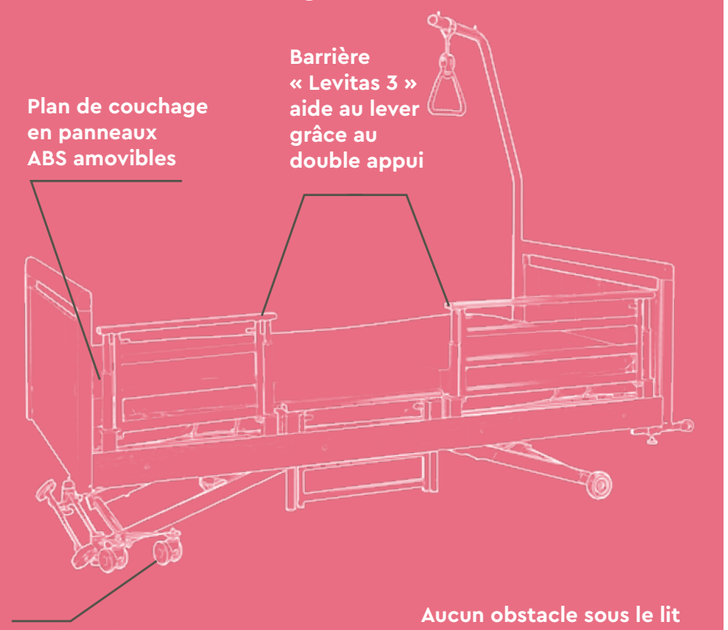

5 positions pour offrir un confort optimal quelle que soit l'activité

Les différentes hauteurs du lit et les pré-réglages de la télécommande améliorent le bien-être du résident et du personnel

Ce lit vient en appui pour soulager les équipes soignantes

Facilite les soins au quotidien

Absence de barre longitudinale pour faciliter l'accès pendant les opérations de nettoyage

> "L'Ergomodel Genius offre des options qui garantissent l'autonomie du résident notamment quand on souhaite l'asseoir dans le lit. Le relève-buste se lève tout en se translatant et évite ainsi les cisaillements au niveau du sacrum et permet un bon positionnement assis du résident."
> **C. MONIN,** ERGOTHÉRAPEUTE

+ PRODUIT

Choix de protections latérales :
- Barrière bois pleine longueur (en série)
- Barrière 3 segments « Levitas 3 »
- Barrière métal

Plusieurs choix de finitions

Nombreuses options :
- Veilleuse à détection de mouvement
- Télécommande sans fil
- Butée de lit ajustable
- Potence avec triangle ajustable

Dimensions : 105x211,5cm
Hauteur variable du plan de couchage : de 24 à 80cm
Poids max du résident : 185kg

RÉDUCTION DES TMS
- **Le lit s'adapte à toutes les situations de soins ou de mobilisation des résidents pour protéger les soignants**
- **Des fonctionnalités qui diminuent les facteurs de risque en évitant les gestes et postures inconfortables**
- **Hauteur ajustable jusqu'à 80 cm qui protège le dos des soignants lors des soins**
- **Le soignant est moins sollicité car le résident est plus autonome dans les différentes étapes de son déplacement**
- **La barrière « Levitas 3 » s'intègre dans la démarche « Accompagner la mobilité » (ALM) et s'adapte au travail du soignant**

MAINTIEN DE L'AUTONOMIE
- **Des positions de confort (repos et fauteuil) qui offrent un mieux-être au résident et lui permettent d'être plus indépendant**
- **Position de repos qui permet une meilleure ventilation au résident**
- **Position fauteuil qui favorise la prise des repas en permettant une meilleure déglutition et diminue les troubles respiratoires**
- **La barrière « Levitas 3 » offre au résident une assistance dans les différentes étapes de son déplacement et l'aide à favoriser ses capacités**

ERGOMODEL GENIUS

Retrouvez toutes les caractéristiques techniques et fonctionnelles dans notre brochure lits médicalisés.

L'Ergomodel Genius propose de nombreuses options, pour plus de détails, nous consulter.

ergomodel Safe

Le lit médicalisé sécurisé

Un lit ultra fonctionnel qui offre robustesse & stabilité et qui sécurise les nuits de vos résidents & de votre personnel.

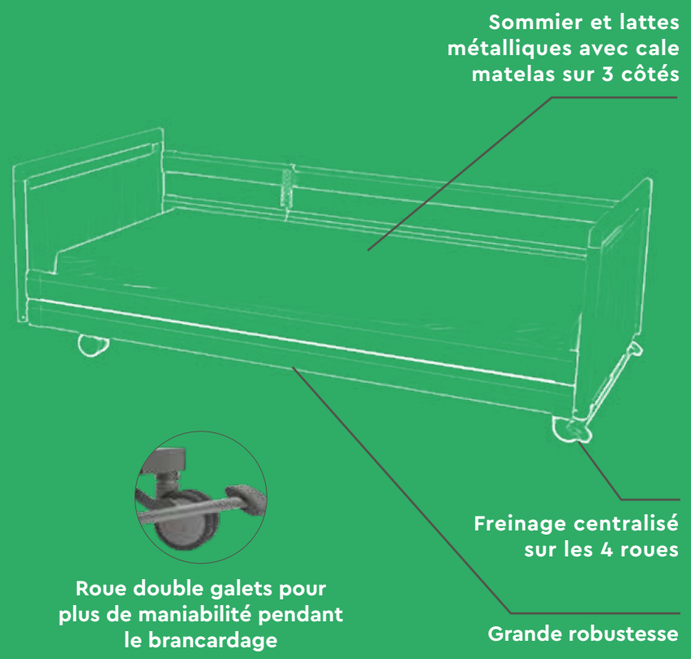

Réduit considérablement le port de charge et les postures inconfortables

Simplification des transferts grâce à la maniabilité accrue du lit

Barres transversales qui assurent la solidité de la structure

Déplacement du lit même en position haute

> "L'Ergomodel Safe est plus maniable grâce à ses roues double galets; et la barre de freinage centralisée nous permet de bloquer le lit en toute sécurité. Cette barre de freinage est vraiment un atout et rend nos nuits plus sereines."
> **N.EGEA,** AIDE-SOIGNANTE

+ PRODUIT

Choix de protections latérales :
- Barrière bois pleine longueur (en série)
- Barrière 3 segments « Levitas 3 »
- Barrière métal

Dimensions : 105x211,5cm
Hauteur variable du plan de couchage : de 24 à 80cm
Poids max du résident : 185kg

RÉDUCTION DES TMS
- **Déplacement simplifié grâce à la maniabilité du lit. Moins d'efforts physiques pour le déplacer**
- **Barre de freinage simple et centralisée pour bloquer le lit en toute sécurité**
- **Hauteurs variables favorisant la position du soignant lors des soins**
- **La barrière « Levitas 3 » s'intègre dans la démarche « Accompagner la mobilité » (ALM) et s'adapte au travail du soignant**

MAINTIEN DE L'AUTONOMIE
- **5 positions pour favoriser le confort et la mobilité du résident**
- **La barrière « Levitas 3 » offre au résident une assistance dans les différentes étapes de son déplacement et l'aide à favoriser ses capacités**

ERGOMODEL SAFE

Retrouvez toutes les caractéristiques techniques et fonctionnelles dans notre brochure lits médicalisés.

L'Ergomodel Safe propose de nombreuses options, pour plus de détails, nous consulter.

ergomodel Confort Fortis Ultra-Bas

Ultra-bas

Le lit médicalisé ultra-bas préconisé pour les unités Alzheimer

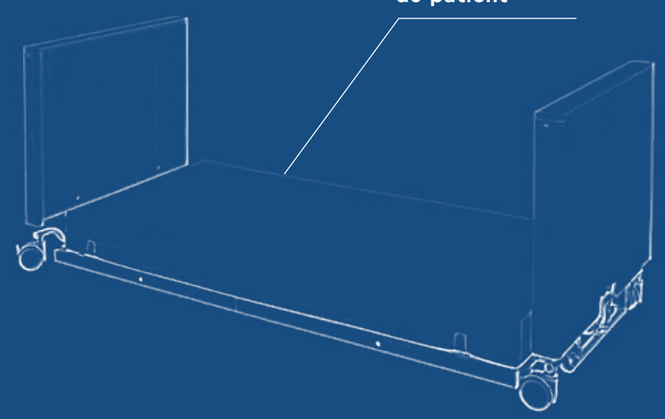

+ PRODUIT

Dimensions : 95x220,5cm
Prévention des chutes et sécurité des résidents
Hauteur variable de 6.7 à 64 cm
Poids max du résident : 170kg

RÉDUCTION DES TMS

- Évite la pose d'un tapis de chute soir et matin par les soignants
- Hauteurs variables favorisant la position du soignant lors des soins

MAINTIEN DE L'AUTONOMIE

- Offre sécurité et sérénité pour les nuits des résidents

Fortis

Le lit médicalisé pour les fortes corpulences

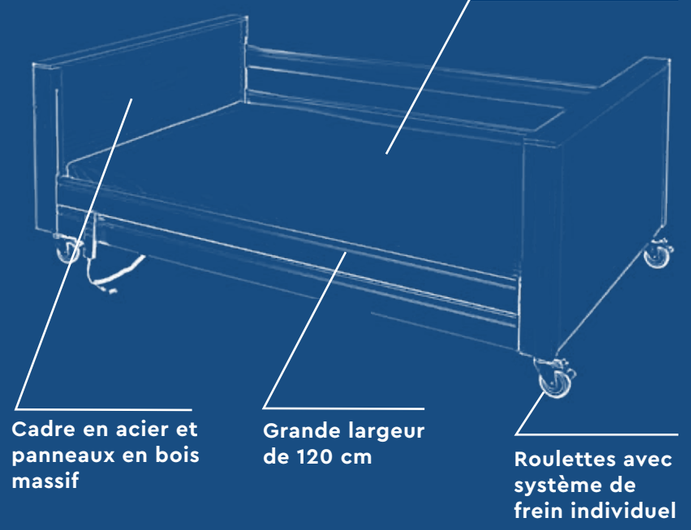

+ PRODUIT

Dimensions : 134x219,5cm
Robuste et fiable
Hauteur variable de 27 à 69,5 cm
Poids max du résident : 300kg

RÉDUCTION DES TMS

- Nombreuses positions pour réduire le port de charge des soignants

MAINTIEN DE L'AUTONOMIE

- La grande stabilité du lit offre une liberté dans les positions du résident

+ PRODUIT

Dimensions : 132x217cm
Grande largeur
Hauteur variable de 38,5 à 81 cm
Poids max du résident : 185kg
Existe aussi en largeur 90 cm
Barrière bois pleine longueur (en série)
Barrière 3 segments « Levitas 3 » (en option)

RÉDUCTION DES TMS

- Moins de sollicitation pour changer de position

MAINTIEN DE L'AUTONOMIE

- Aisance dans toutes les positions pour un confort durable

Confort

le lit médicalisé bien-être

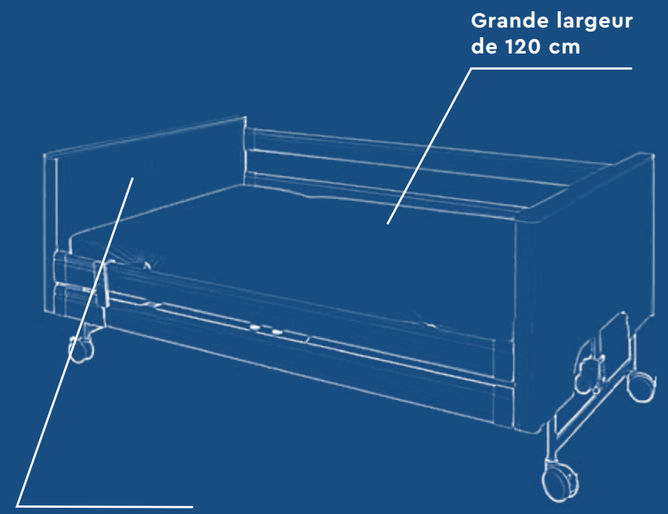

ergomodel

LA GAMME DÉDIÉE À LA PRÉVENTION DES TMS ET AU MAINTIEN DE L'AUTONOMIE

“Optez pour un équipement gagnant-gagnant”

Au-delà d'apporter des bénéfices pour les résidents et l'ensemble de votre personnel, notre concept Ergomodel apporte un bénéfice financier non négligeable pour les établissements.

1 Bénéfices pour le résident

Maintien de l'autonomomie
(+ d'humanité)
Bien-être & confort
Amélioration de la qualité de vie

2 Bénéfices pour l'ensemble du personnel

Réduction des TMS
Amélioration des conditions de travail
(physique et psychologique)
Bien-être

3 Bénéfices financiers

Réduction des coûts de fonctionnement
Droit d'accès à des subventions
(CARSAT - ARS - Conseils régionaux, etc ...)
Diminution des arrêts de travail
& maladies professionnelles

Avec notre gamme Ergomodel, nous sommes reconnus comme un véritable acteur pour accompagner les établissements dans leur démarche de prévention contre les TMS.

Nous nous entourons de professionnels experts et developpons des partenariats avec des acteurs locaux, régionaux et nationaux de la filière du Grand Age.

Nous collaborons avec ce cabinet d'experts sur les thématiques du Grand Age et de l'autonomie, du vieillissement et de la Silver Economie. Luc Broussy, spécialiste des questions liées au vieillissement nous accompagne pour appréhender au mieux ces sujets d'actualités.

EHPA
FORMATION CONSEIL PRESSE

L'étape est un CICAT (centre d'information et de conseils en aides techniques), lieu gratuit qui favorise la démonstration et l'essai d'aides techniques à destination des professionnels et des particuliers. À ce titre, nous mettons à disposition et exposons une partie de notre mobilier ergonomique afin d'être au plus près des retours d'usages des utilisateurs en faveur de l'autonomie et de la prévention des risques professionnels.

Pôle Autonomie Santé L'étape

> “DLM Créations, c'est une équipe tout autant passionnée par la qualité et le confort d'un mobilier contemporain parfaitement adapté aux ehpad que par les bénéfices en termes de Qualité de Vie au Travail apportés aux salariés. C'est cette double exigence, impliquant toujours les usagers, qui fonde notre partenariat.”
>
> **J-M. BLANC,** DIRECTEUR DE LA FONDATION I2ML, NÎMES

i2ml Institut Méditerranéen des métiers de la longévité

> “Dans le cadre du contrat de prévention avec la **CARSAT** pour limiter les risques et les TMS, nous avons rencontré les préventionnistes en charge de ces contrats. Suite à l'acquisition de mobilier équipé du concept Ergomodel Gliss de DLM Créations qui favorise la prévention des TMS et améliore les conditions de travail de notre personnel, nous leur avons présenté cet équipement qui a été pris en compte et subventionné à hauteur de 30% du montant de la dépense.”
>
> **E. PONCE,** DIRECTEUR DE L'EHPAD « JEAN PÉRIDIER », MONTPELLIER

Nous développons des rencontres et des actions avec les organismes du secteur de la prévention.

Nos équipements sont conçus pour ne pas s'opposer aux déplacements spontanés de la personne. Ils sont en cela favorables au maintien de l'autonomie de la personne et à la préservation de la santé des soignants. Certains d'entre eux comme notre fauteuil Ergomodel Easy-Up, s'inscrivent dans la démarche Accompagner La Mobilité (ALM) que promeut **l'INRS** et ont été utilisés dans des films de **l'INRS** illustrant cette démarche.

quelques mises en situation autour des concepts Ergomodel

ergomodel
UNE MARQUE DLM CRÉATIONS

La barrière Levitas 3 associée aux concepts ergomodel Genius et Safe assiste le résident dans les différentes étapes de son déplacement.

Avant le repas, le soignant rapproche le résident de la table sans se mettre dans une position délicate et douloureuse grâce au concept ergomodel Gliss.

Le concept ergomodel Gliss permet au résident de se lever sans sollicitation du soignant.

“Vous aider au quotidien”

Le concept ergomodel Mouv permet au résident de se mettre en position assise ou allongée de façon autonome.

Avec le concept ergomodel Gliss, une seule personne suffit pour déplacer la table.

Le concept ergomodel Easy-up permet au résident de se lever sans que le soignant soit obligé de l'accompagner ou le porter.

“faciliter la vie de nos aînés”

ergomodel

une marque DLM CRÉATIONS

Tél : 04 66 02 08 88 - Fax : 04 66 23 08 45
contact@dlmcreations.net
www.dlmcreations.net

Gage de qualité ISO 9001

Protection de l'environnement ISO 14001

Responsabilité sociétale ISO 26000

ECOLOGIQUE
Adhérent Valdelia. Pour la collecte et recyclage des mobiliers en fin de vie.

Adhérent Recylum. Pour la prise en charge et recyclage de nos lits médicalisés en fin de vie.

LABEL & RESPECT DE L'ENVIRONNEMENT
Sélection de matériaux issus de sociétés certifiées PEFC, ISO 9001, ISO 14001.

FABRICATION

SOUTENU PAR

© Arayabandit / Syda Productions / Cédrine Tresca
2020 - www.agence-anonymes.com